ﺑﺴﻢ ﺍﻟﻠﻪ ﺍﻟﺮﺣﻤﻦ ﺍﻟﺮﺣﻴﻢ

ކުޅުދުއްފުށި ސިޓީ ކައުންސިލްގެ އިދާރާ

ކުޅުދުއްފުށި، ދިވެހިރާއްޖެ

މުސާބަޤާއާ ބެހޭ މަޢުލޫމާތު

ތައާރުފު

ކުޅުދުއްފުށި ފުޓްސަލް ޗެލެންޖް އަކީ، ކުޅުދުއްފުށި ސިޓީ ކައުންސިލްއިން އަދި އަންހުރުން ތަރައްޤީއަށް މުސާބަޤާތް ކާމިޔާބު އިންތިޒާމުކޮށް، ކުޅުދުއްފުށީގެ ދެޑިވިޜަންގެ ޒުވާނުންނަށާއި ފުޓްސަލް ކުޅުމަށް ޝައުޤުވެރިވާ އެންމެހައި ފަރާތްތަކަށް ހަމަހަމަކަމާއެކު ވާދަކުރުމުގެ ފުރުޞަތު ފަހިކޮށްދީ، އެ ފަރާތްތަކުގެ ހުނަރު ތަރައްޤީކޮށް ޤައުމީ ފަންވަރުގެ ކުޅުންތެރިން ބިނާކުރުމާއި ރަށުގެ އިޖުތިމާޢީ ގުޅުމާއި އެކުވެރިކަމުގެ ރޫހު އާލާކޮށް ރަށުގެ ޒުވާނުންނަށް އަމާޒުކޮށް ހުޅުވާލައިގެން ކުރިއަށްގެންދާ މުބާރާތެކެވެ.

މުސާބަޤާގެ ތަފްސީލު

މިއީ، ކުޅުދުއްފުށި ސިޓީ ކައުންސިލް އިދާރާ އަދި އަންހުރުން ތަރައްޤީއަށް މުސާބަޤާތް ކާމިޔާބުން އިންތިޒާމު ކުރާ " ކުޅުދުއްފުށި ފުޓްސަލް ޗެލެންޖް 2026" ރާވާ ހިންގައި ދޭނެ ފަރާތެއް ހޯދުމަށް ބޭނުންވާ އެކަމަށް ޝައުޤުވެރިވާ ފަރާތްތަކަށް މަޢުލޫމާތު ދިނުމަށް ތައާރަފްކޮށްފައިވާ ކަރުދާހެކެވެ.

1. ކުޅުދުއްފުށި ފުޓްސަލް ޗެލެންޖް ގެ މަޢުލޫމާތު

1.1. މުބާރާތް ބާއްވާ ތާރީޚު

އަހަރު / މަސް: 9 އޮކްޓޫބަރު 2026 (މުބާރާތް ފެށޭ ތާރީޚް ބަދަލުވުމަކީ އެކަށީގެންވާ ކަމެކެވެ)

މުބާރާތުގެ މުއްދަތު: 16 ދުވަސް (މުއްދަތަށް ބަދަލެއް އައުން އެކަށީގެންވޭ)

1.2. މުބާރާތް ބާއްވާ ދަނޑު

ދަނޑު: ކުޅުދުއްފުށި ސިޓީ ސްޓޭޑިއަމް ފުޓްސަލް ދަނޑު

1.3. މުބާރާތުގެ ފޯމެޓް

ކުޅުދުއްފުށި ފުޓްސަލް ޗެލެންޖް 2026 ގައި ބައިވެރިވުމުގެ ފުރުޞަތު ދިނުމަށް، ސިޓީ ކައުންސިލުން އިޢުލާނު ކުރުމުން އެކަމަށް ތައްޔާރުކޮށްފައިވާ އޮންލައިން ފޯމު ފުރިހަމަކޮށް އެންމެފުރަތަމަ ހުށައަޅާ ފިރިހެން 16 ޓީމް އަދި އަންހެން 8 ޓީމެވެ.

2. ސިޓީ ކައުންސިލްގެ މުސާބަޤާއި ގުޅުންހުރި ތަކެތި

2.1. ޓީމުތަކުގެ ޝަރުތުކުރި ދެނެގަތުން ހަމަޖެއްސުން

2.2. މުބާރާތުގެ ޤަވާއިދު ތައްޔާރުކުރުން

2.3. މުބާރާތް އިދާރާކުރުމާއި ޚިދުމަތްތަކުގެ އެޑްމިނިސްޓްރޭޝަން ޕްރޮސެސްކުރުން

2.4. މުބާރާތުގެ ޑިސިޕްލިނަރީ އުސޫލުތަކާއި ގުޅިފައިވާ ރެފްރީން ހޮވުން

2.5. މުބާރާތުގެ ބޯޅަތައް، ޖާރޒީ ޓްރޮފީ، ސެޓްފިކެޓް ޓްރޮފީ އަދި މެޑަލްގެ އާރޓްވޯކް ފޯރުކޮށްދިނުން.

2.6. ޓީވީ ރޭޑިއޯ ކަވަރޭޖް ހަމަޖެއްސުން.

2.7. ރަސްމީކޮށް ފަށައިގަންނަވާ ދުވަހު އޯޕަނިންގ ސެރެމަނީގެ އިންތިޒާމް ހަމަޖެއްސުން (މިގޮތުން ކައުންސިލުން ފުރުޞަތުދެވޭނީ 3 ގަޑިއިރެވެ.)

2.8. މީޑިއާ ކަވަރޭޖްކުރުން (ސޯޝަލް މީޑިއާގައި ޕޯސްޓް ކުރަންޖެހޭ ފޮޓޯއާއި އެހެނިހެން ޕޯސްޓްތައް އަޕްލޯޑްކުރުން)

2.9. މުބާރާތުގެ ނިންމުމުގެ ރަސްމިއްޔާތު ހިންގުމަށް އެމްސީ ހަމަޖެއްސުން.

2.10. މުބާރާތުގެ ނިންމުމުގެ ރަސްމިއްޔާތަށް މެހެމާނުންނަށް ދަޢުވަތު ދިނުމާއި ސީޓިންގ ހެދުން.

3. <u>މަސައްކަތާއި ހަވާލުވާ ފަރާތުގެ ޒިންމާ</u>

3.1. ބެނަރުތައް ޕްރިންޓްކުރުމާއި ތައްޔާރުކުރުމާއި ހަރުކުރުމުގެ އެންމެހާކަންތައްތައް ހަމަޖައްސާނީ މަސައްކަތާއި ހަވާލުވާ ފަރާތުންނެވެ. ސައިޒް ކައުންސިލުން ފޯރުކޮށްދޭނީ ހަމައެކަނި ބެނަރުތަކުގެ ޑިޒައިނެވެ.

3.1.1. މުބާރާތުގެ ގްރިން ބޯޑު (3 ފޫޓް، 16 ފޫޓް)

3.1.2. މޭން އޮފް ދި މެޗް ބެކްޑްރޮޕް (10 ފޫޓް، 12 ފޫޓް)

3.1.3. 8 އިސްތިހާރު ބޯޑު (3 ފޫޓް، 8 ފޫޓް)، މިބޯޑުތައް ހުންނާނީ ދަނޑުވަށައިގެން ފެންސްގައި ހަރުކުރެވިފައެވެ.

3.2. ކެޕް ދަގަނޑު އަދި ދަގަނޑުގެކަން ބަދަލުކުރުން

3.3. މުބާރާތުގެ ސައުންޑް ހަމަޖައްސައިދިނުން.

3.4. މުބާރާތުގެ ޕޯސްޓާ ޖެހި 50 ކޮޕީގެ ބެނަރު (އެއް ފަރާތަށް ޕްރިންޓް ކުރާގޮތަށް) (2 ފޫޓް ، 5 ފޫޓް) ތައްޔާރުކުރުން އަދި ކައުންސިލުން ދައްކާ ތަންތަނުގައި ދިދަތައް ޖެހުން (ދިދަ ޖަހަންވާނީ ފެންސް ކަމުން ދިދަ ފެންނަހަނައެވެ. އަދި ފުޓްސަލް ދަނޑުގެ އެންޓްރެންސްގައި ކައުންސިލް ގެ ލޯގޯ ޕްރިންޓްގެ އިސްޓޭޖާއި އެއްގޮތަށް ޖަހަންވާނެވެ.)

3.5. ކައުންސިލުން ފޯރުކޮށްދޭ ޕޯލު 50 ކޮޕީގެ ބެނަރު ހަރުކުރުމުގެ މަސައްކަތް ކުރަންވާނެއެވެ. (ބެނަރު ހަރުކުރަން ރޯދި ކައުންސިލުން ފޯރުކޮށްދޭނެއެވެ.)

3.6. ސްޓޭޖާއި އެންޓްރެންސް ގޭޓު މަރާމާތު ކުރުމާއި ހަރުކުރުން

3.6.1.1. ގޭޓް/ސްޓޭޖް ސްޓްރަކްޗާ މި ކައުންސިލުން ފޯރުކޮށްދޭނެއެވެ. ގޭޓް/ސްޓޭޖް ހުންނާނީ ކުޅުދުއްފުށީގައި ޑޮމަށް، އެކިންތަކަށެވެ.

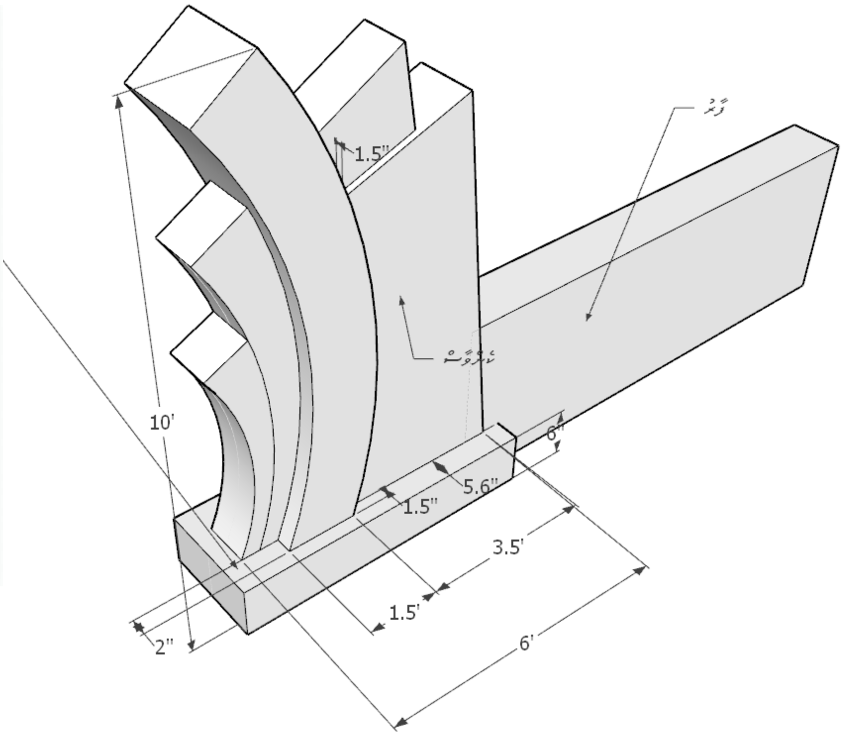

ގޭޓް ފްރޮންޓް ވިއު

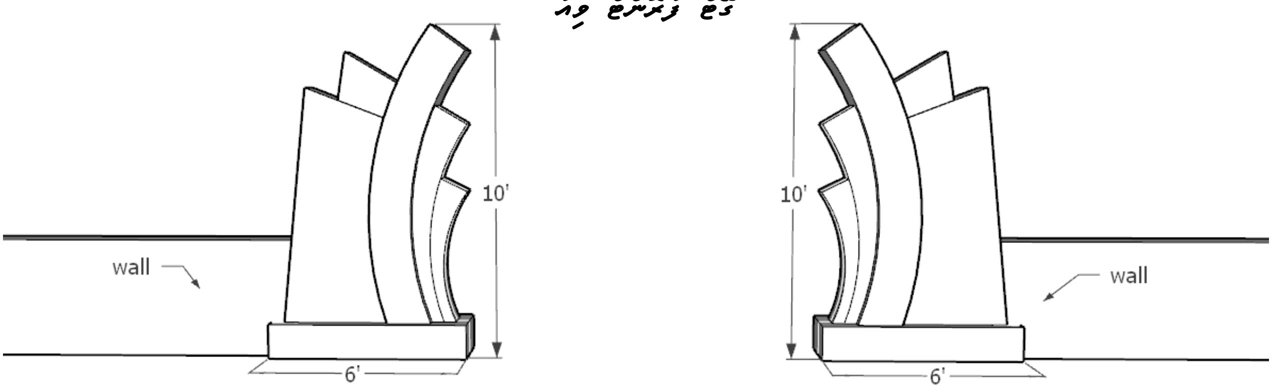

.13.1.1.1 ގޭޓް ސްޓްރަކްޗަރ ހުންނަންވާނީ ވަޔާއި އަދި އެހެނިހެން ކަމެއް ދިމާވިޔަސް ނުވެއްޓޭނެ ގޮތަށް ހަރުކުރެވިފައެވެ.

.13.1.1.2 ގޭޓް ސްޓްރަކްޗަރ ތައްޔާރުކުރަން ބޭނުންކުރާ އިސްކުރު އަދި އެހެނިހެން ތަކެތި ހޯދާނީ މަސައްކަތާ ހަވާލުވާ ފަރާތުންނެވެ.

.13.1.1.3 ފްރޭމްގެ ގައި ޕްލާސްޓަރއިގެން ކަންވާސް ތަތްކުރަންވާނެއެވެ. އަދި ޑިޒައިނާއި ގުޅޭ ކުލަ ޖަހަންވާނެއެވެ. ކުލަ ފޭސްކުރާނީ މި މަސައްކަތާއި ހަވާލުވެހުރި ސްޕަވައިޒަރ އާއި މަޝްވަރާ ކުރުމަށްފަހުއެވެ.

.13.1.1.4 ޕަރަސްގެ ގޮތުގައި ބޭނުންކުރަންވާނީ ޖެންޓްރީ ޕައިޕެވެ.

.13.1.1.5 ފިނިޝިން ރިޕީޓުކުރުމުގެ ގޮތުން ފްރީ އަލައި ސްޕްރޭ އަޅައިގެން އޮޓޯން ކުރަންވާނެއެވެ.

.13.1.1.6 ކަންވާސްގެ ޑިޒައިން ފައިނަލްކުރާނީ ކައުންސިލުންނެވެ. ނަމަވެސް ކަންވާސް ޕްރިންޓްކުރުމީ މަސައްކަތާއި ހަވާލުވާ ފަރާތުގެ ޒިންމާއެކެވެ.

.13.1.1.7 ގޭޓުގައި އަލި ކުރުމަށްޓަކައި 20W-RGB ލައިޓް ފިޔޮތަ ވަރަށް ހަރުކުރަންވާނެއެވެ.

13.1.1.8. ގޭޓް ޓިކެޓާއި ފެންވަރު ކުރުމުގެ ގޮތުން ފައިބުރުކަން ހަދާ ޓޫރިޒަމްގެ މަޤާމާއި އެއްފެށުމުގައި ހުންނަ ވަރަށް ޓޫރިޒަމްގެ އުސޫލުން ފައިދާއް ލިބޭގޮތަށް އުސޫލުތަކެއް ހޯދުން. މިންވަރު ކަނޑައަޅާ ކުރުމަށް މަސައްކަތްތައް ހަމަޖެހޭ ފަރާތުގެ ޖެންޑާއެކެވެ.

13.1.1.9. މި މަސައްކަތަށް ތަކެތި ކުރި ތަކެތި އިތުރުން ހިފުމުން މި ކައުންސިލުން އަންގާތަނަކަށް ގެންދަންވާނެއެވެ.

13.2 ބޮޓަލް ސްޓޭންޑު މަޤާމު ކުރުމާއި ކުޑަ އަޅު ކުރުން

13.2.1 ކުރެހުން

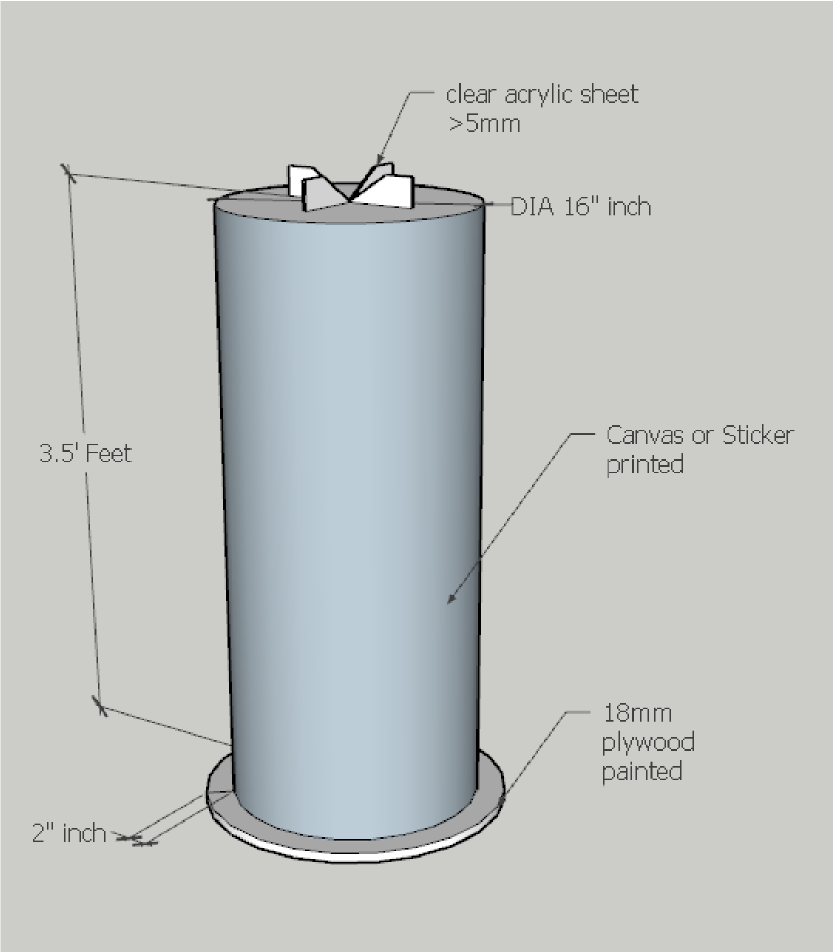

13.2.1.1. މަޤާމު ކުރަންވީ ސްޓޭންޑު ކައުންސިލުގެ ފަރާތުން ފޯރުކޮށްދެވޭނެއެވެ.

13.2.1.2. މިސްޓޭންޑެއްގެ މަތީގައި ކުރުކުރުގައިވާ މިންތަކަށް 5އެމް އެމް އެކްރިލިކް ޝީޓް ހަރުކުރަންވާނެ އެވެ.

13.2.1.3. ފިނިޝިން ރީތިކުރުމުގެ ގޮތުން ކުލަ އަޅައި ސްޓިކަރ އަޅައިގެން އޮޑާން ކުރަންވާނެއެވެ.

13.2.1.4. ސްޓޭންޑަކަށް ތިރީ 18 އެމް އެމް ފްލައިވުޑް ބޭސް ކުރަށެވެ. ކުލަ ޕޭސްޓު ކުރަން މި މަސައްކަތާއި ގުޅޭގޮތުން ސްޕެސިފިކޭޝަން މަސައްކަތު ކުރަން ފަރުޒެވެ.

13.2.1.5. ސްޓޭންޑަކަށް ވަރަށްގެން މި ކައުންސިލުން ފޯރުކޮށްދޭ ޑިޒައިނާއި އެއްގޮތަށް ކަންތާށް ނުވަތަ ސްޓިކަރ ތަތް ކުރަންވާނެއެވެ.

13.2.1.6. ބޮޓަލް ސްޓޭންޑު، މަސައްކަތް ނިމުމުން ކައުންސިލުން އަންގާ ތަނަކަށް ގެންދަންވާނެއެވެ.

13.3· މުބާރާތުގެ ގަވައިދުތަކުގެ ތަފްސީލްއާއެކު ބޭނުންވާ ރިފްރެޝްމަންޓް ފޯރުކޮށްދިނުން (މިގޮތުން 70 މީހުންނަށް ދިވެހި ކެއުން) ހަމަޖެއްސަވަން ވާނެއެވެ. ގަވައިދު ފުރުގެ ތަފްސީލްއާއެކު ޢާންމުން އެންއާސީ ތަފްސީލް މާލީ މަޢުލޫމާތެވެ.

13.4· މިގޮތުން ރަސްމީއަލް ބަޔާނީ ތިރީގައިވާ ތަކެތި ބޭނުން ސަޕްލައިކުރަން ބަޔާއޮތީ ހުށަހަޅަންވާނެއެވެ.

13.4.1· ބަތް

13.4.2· ރޮށި

13.4.3· ގަރުދިޔަ

13.4.4· ފަޔާމަސް (ކަރީއާ)

13.4.5· މަސް ފުން

13.4.6· ފިހުނު މަސް

13.4.7· ބޮޑުޖެހި ފަތް

13.4.8· ފިޔާ

13.4.9· ލުނބޯ

13.4.10· ލޮނުމިރު

13.4.11· ކިރުކަނޑާ

13.4.12· ކަދުރު

13.4.13· ގިތެޔޮ މިރުސް

13.4.14· ބޮޑުޖެހި މިރުސް

13.4.15· ކުއްލިފަނި

13.4.16· އަލަނާސި ނުލާޔަ ކަނާ ފަނި (އައިސް އަޅައި ފިނިކޮށްފައި)

13.4.17· ފުން ކުރުމް (އައިސް އަޅައި ފިނިކޮށްފައި)

13.4.18· ޑިސްޕޯސަބަލް ގްލާސް - (ބައިލޭރިން ކެއުމަށް އެހާ ކޮޅެ ނޫން ތަށިބުފް)

13.4.19· ފުންބައި (ފުން އަދި ފަނި އެޅުމަށް - ޑިސްޕޯސަބަލް)

13.4.20· ޓިޝޫ

13.4.21· ބޭނުމަށް ހުށަހަ ހުރިހާ ތަކެތި ހުށަހަޅާފައިވާ ތަކެތި ކުރުމަށް ވާނެއެވެ. ބޭނުން ޖަހާ މާލީ ހުށަހަޅާފައިވާ ހުރި ރޮށި އަދި ކަފަރު

ކުރުވާލެވެ.

13.4.22. ބޯޅަ ޖެހޭތަން ސަރަހައްދުގައި ތަރުތީބު ބެލެހެއްޓުމާއި ސަލާމަތީ ދިނުމަށްޓަކައި މުވައްޒަފުން ތިބެންވާނެއެވެ.

13.4.23. ތަން ސާފުކުރުމާއި ތަރުތީބު ބެލެހެއްޓުން އަދި ހަފުލާ ނިމުމުން ކުނި އުކާލުމަކީ މަސައްކަތާއި ހަވާލުވާ ފަރާތުގެ ޒިންމާއެކެވެ.

13.5. ގުރުއަތުލުމުގެ ރަސްމިއްޔާތުގައި ޓީމުތަކުގެ ސްޕޮންސަރުން ކޮމިޓީއަށް ޓީމްތަކުން ބައިވެރިވާން ވާނެއެވެ.

13.6. މުބާރާތުގެ އޮފިޝަލުން އަދި ބޯޅަ ބޭއްސޭ ހަމަޖެއްސުމަކީ މަސައްކަތާއި ހަވާލުވާ ފަރާތުގެ ޒިންމާއެކެވެ. (ބޯޅަ ބޭއްސޭ، ސްކޯބޯޑު އެޕްލައިޒް ކުރުމަށްޓަކައި، އަދި މެޗުހިނގާއިރު ވަގުތު ދިއްލާ ކަރަންޓް މެޝިންތަކުގެ އޮޕަރޭޓަރުން އޮފިޝަލުން ހަމަޖެއްސަންވާނެއެވެ.)

13.7. މެޗު އޮފިޝަލުން، ބޯޅަބޭއްސޭ، ރެފްރީންނާއި މެޗު އޮފިޝަލުން އަދި އޮފިޝަލުން ބޭނުންވާ ރާޖެ ހަމަޖެއްސުމަކީ މަސައްކަތާއި ހަވާލުވާ ފަރާތުގެ ޒިންމާއެކެވެ. ރެފްރީންނަށް 2 ކަވަރަކުން 2 ރާޖެ ފޯރުކޮށްދޭން ވާނެއެވެ. (ހުރިހާ ރާޖެއެއްގެ ޖެހުން ކުއްޔަށްނޫން ފޯރުކޮށްދޭން ވާނެއެވެ.)

13.8. ފުޓްބޯޅަ މުބާރާތް ކުރިއަށް ގެންދިއުމަށް ބޭނުންވާ އަދަދަށް މެޗު އޮފިޝަލުން ތިބެންވާނެއެވެ.

13.9. ރެފްރީންނަކީ ފުޓްބޯލް އެސޯސިއޭޝަން އޮފް މޯލްޑިވްސްގެ ސާޓިފައިޑް ރެފްރީން ވާންވާނެއެވެ. ރެފްރީންގެ ތެރޭގައި މަދުވެގެން ގައުމީ ފެންވަރުގެ 3 ރެފްރީ ހިމެނެންވާނެއެވެ. އަދި ރެފްރީއިން ފައިނަލްކުރެވޭ ރެފްރީންގެ ވަނަވަރު ހުށަހަޅާ ކައުންސިލްގެ ހުއްދަ ލިބިގެން ވާނެއެވެ.

13.10. ކޮންމެ މެޗެއްގައިވެސް 3 މެޗު އޮފިޝަލުން ތިބެންވާނެއެވެ. މެޗު އޮފިޝަލުން ފައިނަލް ކުރަންވާނީ ކައުންސިލްގެ ހުއްދަ ލިބިގެން ވާނެއެވެ.

13.11. މުބާރާތުގައި ހަރަކާތްތެރިވާ އޮފިޝަލުންގެ އެއްވެސް ފާޑެއް ދަތިކަމެއް ނުވާނެހެން މަސައްކަތާއި ހަވާލުވާ ފަރާތުގެ ޒިންމާއެކެވެ. އަދި މިގޮތުންގައި ރަނގަޅު ބޯޅަ ގެންނަ ރެފްރީގެ ދަތުރު ހަރަދާއި ކައުންސިލުން ހިމަނަންވާނެއެވެ.

13.12. މުބާރާތަށް ރަނގަޅު ބޯޅަ ގެނައުމަކީ ނަމަ ރެފްރީން ހުށަހަޅާ އުސޫލުތަކާ ހަމަޖެއްސުމުގެ ދެވޭނެއެވެ.

13.13. މެޗުހިނގާއިރު ވަގުތު ދިއްލާ ކަރަންޓް މެޝިންތަކުގެ އޮޕަރޭޓަރުން މެޗު އޮފިޝަލުންގެ ބޭރު ސްޓޭޑިއަމްގައި ތިބެންވާނެއެވެ.

13.14. މެޗު އޮފިޝަލުން، ބޯޅަ ބޭއްސޭ، ފަސްޓް އެއިޑް ބޭފުޅުން ރިފްރެޝްމަންޓް ހަމަޖެއްސައިދޭންވާނެއެވެ. މިގޮތުން އެންމެ މަދުވެގެން 200 އެމްއެލް ގެ ޖޫސް ފުޅިއާއި 500 އެމްއެލްގެ ފެންފުޅިއެއް ރިފްރެޝްމަންޓްގެ ގޮތުގައި ފޯރުކޮށްދޭންވާނެއެވެ.

13.15. ޝަރަފުވެރި މެހުމާނުންނާއި އަރިހުގައި ތިއްބަވާ ފަރާތްތަކަށް ރިފްރެޝްމަންޓްގެ ގޮތުގައި ފުރޫޓް ކާބޯ އަދި ފެން ފޯރުކޮށްދޭންވާނެއެވެ. (ކޮންމެ މެޗަކަށް 6)

13.16. މުބާރާތުގައި ކުޅުމަށް ބޭނުންކުރަންވާނީ އެޕްރޫވްޑް ފުޓްސަލް އަޅާ ބަލައެވެ. އަދި މުބާރާތް ކުޅުމަށް މަދުވެގެން 12 ބޯޅަ ހަމަޖެއްސަވަންވާނެއެވެ. ބޯޅަ ގެނައުމުގެ ކުރިން ޓެކްނިކަލް ކޮމިޓީން އެޕްރޫވްކުރަން ވާނެއެވެ. މިބޯޅަތައް މުބާރާތް ނިމުމުން ކައުންސިލަށް ހަވާލުކުރަންވާނެއެވެ.

13.17. މުބާރާތުގެ މެޗުތައް ކުޅުމުންދާއިރު ޖާޒީ ނަމްބަރުގެ އިންތިޒާމް ހަމަޖެއްސަން ވާނެއެވެ. ކޮންމެ މެޗެއް ނިމުމާ ގިނަވެގެން 3 ގަޑިއިރު ތެރޭގައި ޝީޓުތައް މިއިދާރާއަށް ފޮނުވައިދޭންވާނެއެވެ.

13.18. މުބާރާތުގެ ކޮމެންޓަރީ ޖިމާވާގެ ކުރިއަށްދާނެ ސައުންޑް އަދި ފައިނަލް މެޗު އިންޓަވަލް ހަމަ އެ ވީޑިއޯއަށް ކުރިއަށްގެންދާނީ ހިއްސާ ކުރަންވާނެއެވެ.

13.19. މުބާރާތުގެ ހުރިހާ މެޗެއް ޑިޖިޓަލްޕްލެޓްފޯމްއެއްގައި މީޑިއާއިން ކޮމެންޓަރީ ލައިވްސްޓްރީމް ބްރޯޑްކާސްޓްކުރުމުގައި ހުންނަންވާނެއެވެ.

13.20. މުބާރާތުގެ ހުރިހާ މެޗެއްވެސް ޓައިމްކީޕަރ/ރެފްރީ މެޗްރިޕޯޓް ސާފުކޮށް ކުރުމުގެ އިންތިޒާމު ހަމަޖެއްސަންވާނެއެވެ. އަދި ސާފުކޮށް ލިޔެ މިއިދާރާއަށް ޓެކްނިކަލްކޮމިޓީން ފޮނުވަންވާނެއެވެ. ސާފުކޮށް ލިޔެގައި މިއިދާރާއަށް ޓެކްނިކަލް ކޮމިޓީ ބިޑަށް ބޭނުންކުރެވިފައި ހުންނަންވާނެއެވެ. އަދި ސާފުކޮށް ލިޔުމުގައި މެޗުގެ ސްކޯރާ އަދި މެޗު ހިސާބުތައް ގެ، ކައުންސިލާއި މުބާރާތުގެ ބަޔާންތަކުގެ އެންމެން ހުންނަންވާނެއެވެ. މެޗުގައި ސާފުކުރުމަށް ބޭނުންވާ ގޮތް ޓެކްނިކަލްކޮމިޓީގެ އިންތިޒާމް ކައުންސިލުން ހަމަޖެއްސައިދޭންވާނެއެވެ.

13.21. މެޗުތަކުގެ ސާފުކޮށް ޓެކްނިކަލް ދިނުމުގެ އިންތިޒާމް ހަމަޖެއްސައިދިނުން

13.22. މެޗުތަކަށް އެމްބިއުލަންސް ހަމަޖެއްސަން ވާނެއެވެ.

13.23. ކޮންމެ މެޗެއްގެ ނިމުމުން، މެޗު ސަމަރީ އާރޓްވޯކެއް ހަދައި 3 ގަޑިއިރު ތެރޭގައި ކައުންސިލަށް ހުށަހަޅަންވާނެއެވެ.

13.24. މުބާރާތް ހިނގަމުންދާ މުއްދަތުގެ ތެރޭގައި، މުބާރާތުގެ އެކިއެކި ތަފާސްހިސާބު ހިމެނޭ އާރޓްވޯކް ހެދުން. މިގޮތުން ޓޮޕް ސްކޯރަރ އަދި ވީކްލީ ކުޅުންތެރިން ބަލަހައްޓަން އަންނަގޮތް މަދުވެގެން 3 މެޗަކުން އަޕްޑޭޓްކޮށް ކައުންސިލާއި ހިއްސާކުރަންވާނެއެވެ. އަދި މިގޮތަށް ޓީމްތަކުގެ ޕޮއިންޓް ޓޭބަލާއި އަންނަ ބަދަލުތައް އަޕްޑޭޓްކޮށް ކޮންމެ މެޗަކަށްފަހު ކައުންސިލާއި ހިއްސާކުރަންވާނެއެވެ.

13.25. މުބާރާތުގައި ބައިވެރިވާ ހުރިހާ އާރޓްވޯކްތަކެއް ހުށަހަޅަންވާނީ މުބާރާތުގެ ތީމާއި އެއްގޮތަށް ޑިޒައިން ކުރެވިފައެވެ. މުބާރާތުގެ ތީމް ހިއްސާ ކުރެވޭނެއެވެ. އާރޓްވޯކްގެ ޑްރާފްޓް ފައިނަލް ކުރަންވާނީ ކައުންސިލުގެ އެޕްރޫވަލް ހާސިލުކުރުމަށްފަހުގައެވެ.

13.26. މުބާރާތުގައި ޓޫމަން ހަމަޖެހިފައިވާ ހުރިހާ މަގާމުތަކާއި ވަކިވަކިން ބޯނަސް ބޮޓްލު، ސްޕޮންސަރ، ރަމްޒީ ކަޕް އަދި މެޑަލް މަސައްކަތްތަކާއި ހަވާލުވެވަޑައިގަތުން ކަމަށްވާނެއެވެ. މިފަދައިން ގަޅުވާ ކުރިން ޓީމުތަކަށް ހަރަދާ ޚަރަދުކުރަންވާނެއެވެ. މުބާރާތުގައި ކުޅުމަށް ހަމަޖެހިފައިވާ ވަކި ތަކެތި

- ޗެމްޕިއަން ޓީމް (އަންހެން، ފިރިހެން) -/30،000 ދިވެހި ރުފިޔާ އަދި ޓްރޮފީ (ސައިޒު އަންގަ ކުޑަމިނުން 2.5 ފޫޓު)
- ރަނަރއަޕް ޓީމް (އަންހެން، ފިރިހެން) -/15،000 ދިވެހި ރުފިޔާ އަދި ޓްރޮފީ

- ފެއަރ ޕްލޭ ޓީމް (އަންހެން، ފިރިހެން) - ޝީލްޑް
- ކުޅުދުއްފުށި ފުޓްސަލް ކިންގް -/2،000 ރުފިޔާ ނަގުދާ އަދި ޓްރޮފީ
- ކުޅުދުއްފުށި ފުޓްސަލް ކުއީން -/2،000 ރުފިޔާ ނަގުދާ އަދި ޓްރޮފީ
- މުބާރާތުގެ ބެސްޓް ޔަންގް ޕްލެޔަރ (އަންހެން، ފިރިހެން) -/1،500 ރުފިޔާ ނަގުދާ އަދި ޓްރޮފީ
- މުބާރާތުގެ ޓޮޕްސްކޯރަރ (އަންހެން، ފިރިހެން) -/1،500 ރުފިޔާ ނަގުދާ އަދި ޓްރޮފީ
- މުބާރާތުގެ ބެސްޓް ކޯޗް (އަންހެން، ފިރިހެން) -/1،000 ރުފިޔާ ނަގުދާ އަދި ޓްރޮފީ
- މުބާރާތުގެ ޑްރީމް ޓީމް (އަންހެން، ފިރިހެން) -/1،000 ރުފިޔާ ނަގުދާ އަދި ޓްރޮފީ
- ކޮންމެ މެޗެއްގެ މޭން އޮފް ދަ މެޗް / ކުއީން އޮފް ދަ މެޗް - ޓްރޮފީ
- ރެފްރީ އަދި ޓޭބަލް އޮފިޝަލުންގެ ހަރަދާއި ފީއާ (ބަޖެޓައިން ފާސްކުރުމަށް ކައުންސިލަށް ހުށަހަޅަންވާނެއެވެ.)

3.26 މުބާރާތް ކުރިއަށްދާ މުއްދަތުގައި ހިންގުމަށް ބޭނުންކުރާ އެއްޗެހި ތަކެއްޗާއި ތަނުގެ ސެކިއުރިޓީ ބެލެހެއްޓުމަކީ މަސައްކަތާއި ހަވާލުވާ ފަރާތުގެ ޒިންމާއެކެވެ. މިގޮތުންގައި މެޗް ނުނިމޭ ގަޑިތަކުވެސް ހިމެނޭނެއެވެ.

3.27 މުބާރާތް ނިންމުމުގެ ރަސްމިއްޔާތުގެ އިންތިޒާމުތައް ހަމަޖެއްސުން.

3.28 މުބާރާތް ނިންމުމުގެ ރަސްމިއްޔާތަށް 12 x 8 ފޫޓުގެ , 6 އިންޗި އުސްމިނުގެ ޕޯޑިއަމް ސްޓޭޖެއް ތައްޔާރު ކުރަންވާނެއެވެ. ސްޓޭޖުގައި އެޅުމަށް ރެޑް ކާޕެޓް މިއުޒިކާއިން ފުރިހަމަކޮށްދޭންވާނެއެވެ. ރެޑް ކާޕެޓް ޑެކަރޭޝަނާއި ފިޔަތު ހަމަޖެއްސުމަކީވެސް މަސައްކަތާއި ހަވާލުވާ ފަރާތުގެ ޒިންމާއެކެވެ.

3.29 ނިންމުމުގެ ރަސްމިއްޔާތަށް ބޭނުންވާ ވިނަރސް ޕޯޑިއަމް އަދި ސްޓޭޖް

3.29.1 ޕޯޑިއަމް

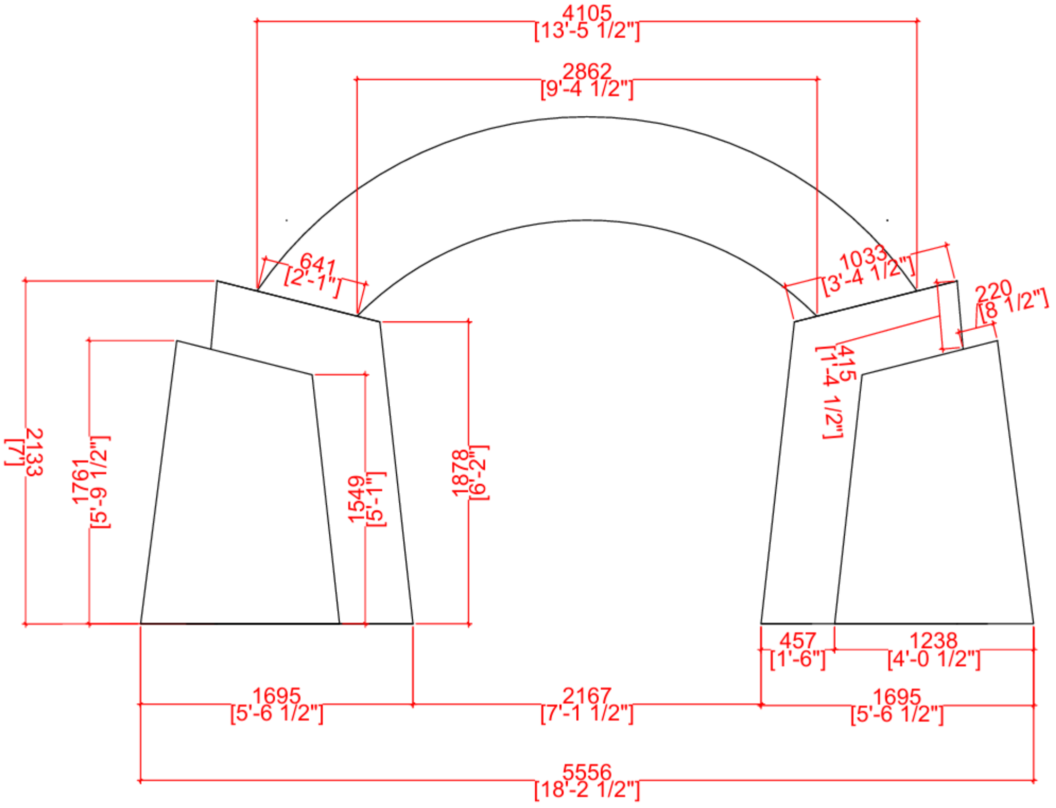

3.29.1.1 މިސްޓޭޖަކީ ހަދާނީ ކުރެހުމުގައިވާ ގޮތަށާއި މިންތަކަށެވެ.

3.29.1.2 މި ސްޓޭޖަކީ ހަދާނީ 9އެމް.އެމް ޕްލައިވުޑް ޖެހި ބޭނުންކޮށްގެންނެވެ.

3.29.1.3 ސްޓޭޖަކީ ވަށައިގެން މި ކައުންސިލުން ފޯރުކޮށްދޭ ޑިޒައިނާއި އެއްގޮތަށް ކެންވާސް ނުވަތަ ސްޓިކަރ ލައި ކުރަންވާނެއެވެ.

3.29.1.4 ސްޓޭޖަކީ ހުންނަންވާނީ ބޭނުން ދިމާއަކަށް ޖެއްސޭ ގޮތަށް އަދި ކޮޅަށް ހުންނަ ގޮތަށެވެ. އަދި އެއްވެސް ހާލެއްގައި ފަސޭހައިން ވެއްޓި ދާނެހެން ގޮތަކަށް ބެހެއްޓިފައި ހުރުމަށް ނުވާނެއެވެ. ކޮޅަށް ބަހައްޓާނީ ގޮތެއް ފެންނަގޮތަށް މި ސަމާލުކަމާއި ހަރުދަނާކުރުމަށް ސްޓޭޖާއި ބަލާ ކަށަވަރު ކުރުމަށްފަހުއެވެ.

3.29.1.5 މި ސްޓޭޖްތަކުގެ ފިނިޝިންގް ރީތި ވާންވާނެއެވެ. ރީތި ނޫނީ ރީތި ކުރަން އެންގޭނެއެވެ.

3.29.1.6 މުބާރާތް ނިމުމުން މިސްޓްރަކްޗަރ ކައުންސިލުން އަންގާ ތަނަކަށް ގެންދަންވާނެއެވެ.

3.29.2 ވިނަރސް ސްޓޭޖް

3.29.2.1 މި ސްޓޭޖުގެ ސްޓްރަކްޗަރ ކައުންސިލުން ފޯރުކޮށްދޭނެއެވެ. ސްޓޭޖް އިންސްޓޯލް ހާލާ ޕާޓީއެވެ. ސްޓޭޖުގެ ބޮޑު މިނަކީ 8 ފޫޓް، 12 ފޫޓެވެ.

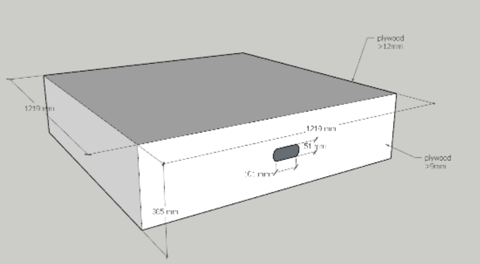

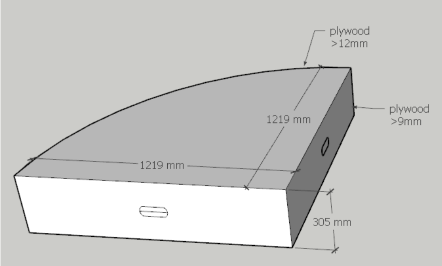

3.30 ނިންމުމުގެ ރަސްމިއްޔާތަށް ދައުވަތުއްދެވޭ ބޭފުޅުން ތިބުމަށް ގޮނޑިޖެހުމުގެ އިންތިޒާމު ހަމަޖެއްސަވަންވާނެއެވެ. މަސައްކަތާއި ހަވާލުވާ ފަރާތުން ގޮނޑި ބޭނުންވެއްޖެ ހާލަތެއްގައި މިއުދާއިން ގޮނޑި ފޯރުކޮށްދޭނެއެވެ.

3.31 ފައިނަލް މެޗަށް ދައުވަތު އެރުވިގެން ވަޑައިގަންނަވާ ހުރިހާ ބޭފުޅުންގެ ރިފްރެޝްމަންޓް ފޯރުކޮށްދިނުމަކީ މަސައްކަތާއި ހަވާލުވާ ފަރާތުގެ ޒިންމާއެކެވެ. (ޝަރަފުވެރި މެހެމާނުން ދޭ ފުންވަރުގެ ރިފްރެޝްމަންޓްއެއް، ދައުވަތުއްދެވޭ ބޭފުޅުންގެ އަދަދަކީ ގާތްގަނޑަކަށް 25 ބޭފުޅުންނެވެ.)

3.32 ނިންމުމުގެ ރަސްމިއްޔާގެ ބޮކެޓްރޭއަށް ބޭނުންކުރާނީ މޫނު އޮޅު ދަ މެޑަލް ގެ ބޮކްސްއެވެ.

3.33 މުބާރާތުގެ ނިންމުމުގެ ރަސްމިއްޔާތު ހުޅުހަމާއިދޭތި ކައުންސިލުން ހަމަޖެއްސާ އުސޫލުންނެވެ.

3.34 ރަންބުޅަން ބީމް އިއްވުން ކުޅޭ ފަހުން ކޮންފެޓީ މެޝިން/ކެނަން އަދި ސަރަޕްރައިޒް އެކަށީން 02 ސްޕާކްލިންގް މެޝިން ބޭނުންކުރަންވާނެއެވެ.

3.35 މަސައްކަތާއި ހަވާލުވާ ފަރާތަށް އެއްވެސް ތަނެއްގެ ސްޕޮންސަރ އެއް މުބާރާތުގައި ބޭނުމެއް ނުކުރެވޭނެއެވެ.

3.36 މި މަސައްކަތަށް އަދި ހުޅުއެޅުމާ ފާހަގަކުރުން މިފަދަ ކަމެއް ކުރިއަށް ގެންދިއުމުގައި ދިމާވާދާން ކުރިކުރި ކަންކަމަށް ވިސްނާ ފުރުޞަތުގައި ގެންނަންޖެހޭ އުޅޭސްޓޭޖްމެންޓް ތަކަށް ރިއާޔަތްކުރުމަށް އޮންނަންވާނެއެވެ. މަސައްކަތަށް އަދި ހުޅުއެޅުމާ ފާހަގަކުރުން މިފަދަ ހަމަތަކަށް ބޭނުންވާނެ ކޮންޓިންޖެންސީ އަދި ހުޅުއެޅުމަށް ސަމާލުކަންދޭންވާނެއެވެ.

Quotation Sheet

No.	Description	Rate	Total
1	Banners		
2	Goal net and balls		
3	Sound		
4	50 Flag banner		
5	Entrance gate		
6	Trophy Stand		
7	Draw ceremony		
8	Arranging referees, Officials, ball boys		
9	Officials, ball boys, organizing team kit/jersey		
10	Refreshments		
11	Photography, Videos and editing		
12	YouTube and Facebook Live arrangements		
13	Commentary		
14	Trophies, medals, cheque		

15	Tournament Administration works		
16	2 Stages and winner banner/back drop		
17	Closing ceremony arrangements		
18	Miscellaneous (Specify)		
	Note: Kindly refer to the information sheet when preparing your quotation.		
		Sub Total	
		GST 8%	
		Net Total	